Controles

Color Dial Pro

O Color Dial Pro é o mais novo controlador baseado na comunicação Ethernet, compacto e poderoso que pode controlar até 170 endereços individuais.

Este controlador possui os efeitos cor estática, cores randômicas, branco, arco-íris, lavagem de cores e lavagem de cores customizadas.

Através de um único botão é possível selecionar o efeito pressionando-o e configurá-lo girando.

Feito para ser instalado em caixas de derivação e passagens comuns, sua instalação é simples e rápida, o Color Dial Pro conta com toda tecnologia e os benefícios oferecidos pelos LEDs Philips.

Informações do Produto:

Peso:	59g
Alimentação:	100-240Vac/50-60Hz (via PoE injector)
Conexão:	RJ45 (cabo CAT 5e)
Corpo:	Plástico
Sinal:	Ethernet
Instalação:	Caixa de derivação "4x2"

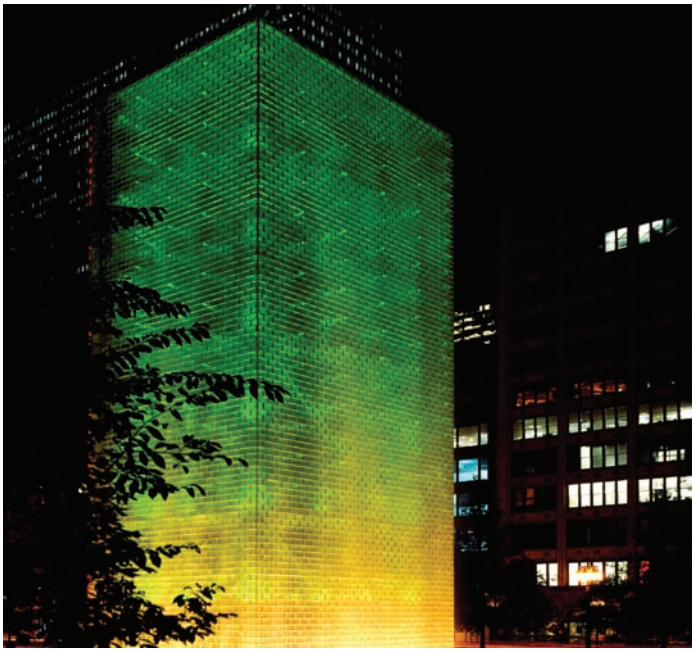

Esquema de Ligação:

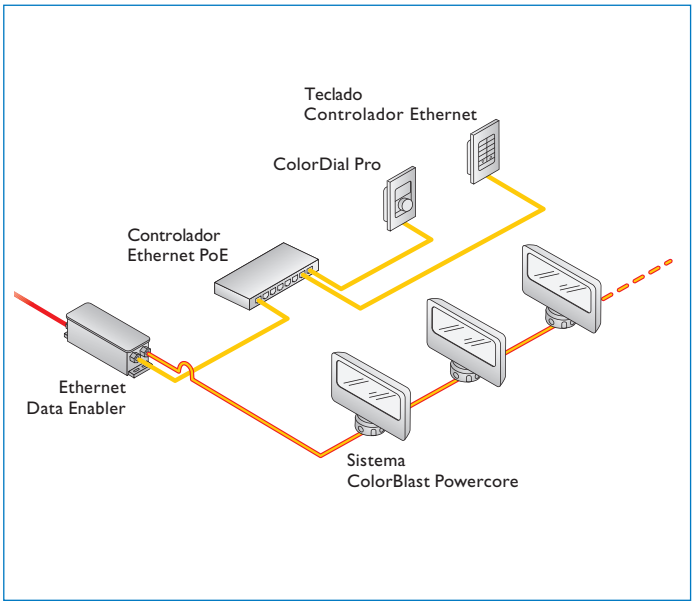

Dimensões em mm:

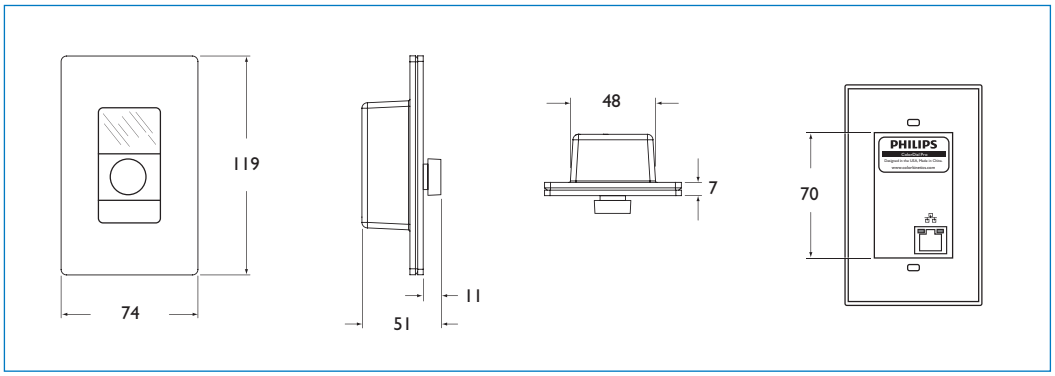

Dados Técnicos:

Código Comercial 12Nc	Descrição
910503700790	ColorDial Pro
910503700383	Power over Ethernet Injector (alimentação para o ColorDial)