H/SRC 612

IP 65

Foto ilustrativa

Apresentação

- Luminária pública para lâmpadas de vapor de sódio e metálico de 250W e 400W com alojamento para equipamento auxiliar. Corpo em poliéster reforçado com fibra de vidro, refletores em alumínio brilhante e vidro plano temperado. Pode ser montada em configurações de 1, 2, 3 e 4 luminárias com uso dos suportes ZGP401, 402, 403, 404 para fixação no topo do poste. Ø Diâmetro de encaixe 94 mm.
- Fiação: cabo flexível de secção transversal de 1,5mm^2, com isolamento em silicone com sobre capa em amianto. A distinção do cabo que vai ao contato central da lâmpada é feita através da cor azul. Todos os materiais ferrosos são galvanizados a quente.
- Manutenção: o acesso ao equipamento auxiliar faz-se removendo o parafuso posterior instalado na parte posterior da luminária e basculando-se o corpo da mesma para cima, mantendo o suporte do equipamento auxiliar na horizontal. O acesso à lâmpada é realizado por meio de fechos de pressão dispostos lateralmente à luminária e basculando-se para baixo o vidro protetor. a retirada do vidro protetor (refrator) dispensa o uso de ferramentas. A limpeza é feita com pano de tecido macio e limpo, umidecido numa solução de álcool em água (50%).

Aplicações

- Pátios em geral, ruas, avenidas, praças, jardins, entroncamentos, estacionamentos, locais sujeitos a atmosferas agressivas e orlas marítimas.

Diagramas

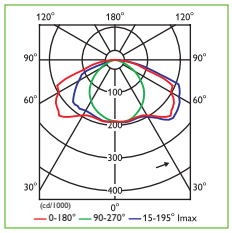

Polar de intensidade

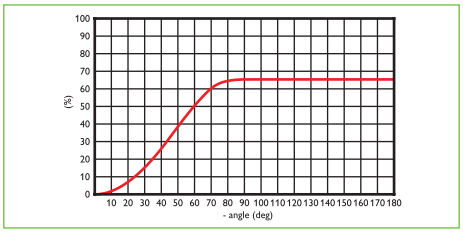

Fluxo zonal

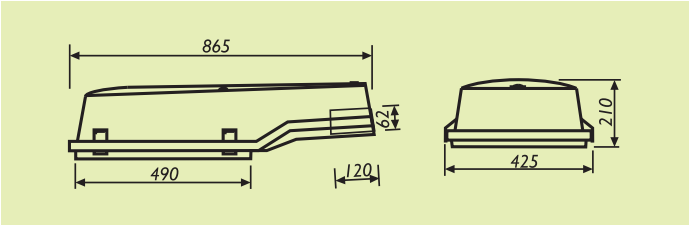

Diagramas de dimensões em mm

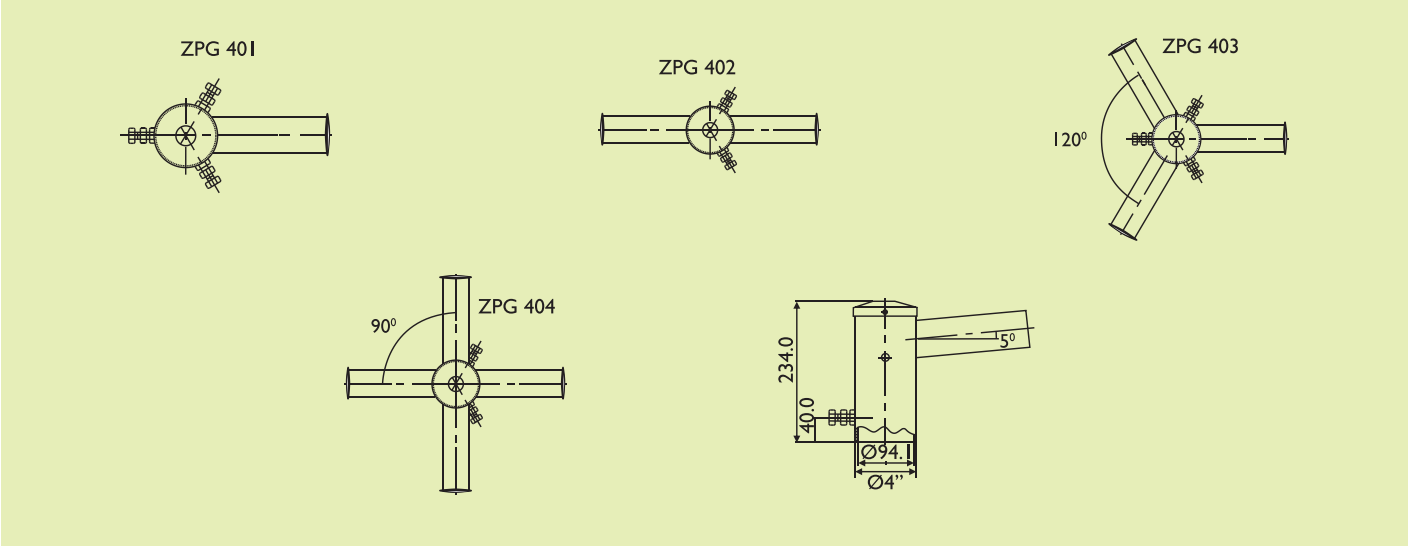

Diagramas de dimensões em mm

PHILIPS

Dados do produto

Código	Lâmpada	Reator	Inclui lâmpada	Múltiplo
SRC612-250 LT	SONT250W	HID	Sim	1
SRC612-400 LT	SONT400W	HID	Sim	1
MRC612-250 LT	HPIT250W	HID	Sim	1
MRC612-400 LT	HPIT400W	HID	Sim	1
Acessórios	**Descrição**			
ZPG401	Suporte 01 Pétala			
ZPG402	Suporte 02 Pétalas			
ZPG403	Suporte 03 Pétalas			
ZPG404	Suporte 04 Pétalas			

Tendo em vista a constante atualização tecnológica dos produtos PHILIPS eventuais modificações poderão ser efetuadas sem prévio aviso
As fotos são meramentes ilustrativas. Em caso de dúvida, consulte o SPOT (Serviço Philips de Orientação Técnica).

SPOT - Serviço Philips de Orientação Técnica
Fone: 0800 979 19 25 - (11) 2125 0635
Fax: (11) 2125 0735 - e-mail: luz.spot@philips.com
Site: www.luz.philips.com