Embelezamento Urbano

product
design
award

Milewide

A Milewide é uma luminária urbana contemporânea que reúne design simples e alta performance. A família Milewide está disponível em três tamanhos: Mini Milewide, Milewide e Mega Milewide que foram desenvolvidas especialmente para integrar a tecnologia de última geração das lâmpadas CosmoPolis. Esta elegante luminária oferece uma iluminação de alta performance graças à sinergia entre as eficientes fontes de luz CosmoPolis, um novo reator eletrônico e um novo sistema óptico CosmoR.

Aplicação:

São ideais para serem utilizadas em:

- Ruas, Vias de acesso;
- Áreas Residenciais e Comerciais;
- Estacionamentos;
- Praças;
- Áreas Urbanas.

Lâmpadas Utilizadas:

SRS419

MASTER CosmoWhite CPO-TW PGZ12 / 60W;

SRS421

MASTER CosmoWhite CPO-TW PGZ12 / 60W /140W;

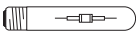

MASTER CityWhite CDO-TT/ E27/ 70W; CDO-TT/ E40 / 100W / 150W.

SRS427

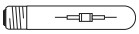

MASTER CityWhite CDO-TT / E40 / 150W;

Informações do Produto:

Lâmpadas Inclusas:	Sim = Versão Kombi (K) ou indicando temperatura de cor da lâmpada (828/ 728).
Reator:	Eletrônico 220-240 50/60Hz (EB).
Elementos Ópticos:	Refletor Facetado, Óptica CosmoPolis (OC)
Materiais e Acabamentos:	Corpo e tampa: em alumínio injetado à alta pressão. Vidro Plano Temperado. Clips e Parafusos: em aço inoxidável.
Cores:	Corpo: acabamento com pintura eletrostática na cor cinza.

IP65

Modelos Disponíveis:

Mini Milewide
SRS 419

Milewide
SRS 421

Mega Milewide
SRS 427

Fácil de Instalar:

Flexibilidade
Fácil acesso na manutenção e troca de lâmpadas.

Instalação e Manutenção:

Montagem Lateral sobre:

- Poste de 76mm para SRS427.
- Poste de 60mm para SRS421.
- Poste de 48mm para SRS419.
- Todas com ângulo de inclinação de 0°.
- Refletor facetado ajustável em cinco posições para otimizar a distribuição de luz.

SRS419: Entrada lateral de 48mm diâmetro. Recomendado para montagem a 6m altura.

SRS421: Entrada lateral de 60mm diâmetro. Recomendado para montagem de 6m a 8m de altura.

SRS427: Entrada lateral de 76mm diâmetro (76S). Recomendado para montagem a 10m de altura. Refletor ajustável em 5 posições.

Dimensões em mm:

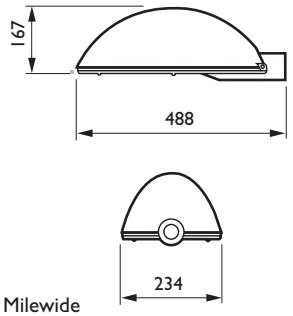

Mini Milewide
SRS 419

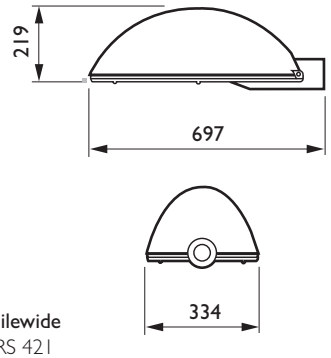

Milewide
SRS 421

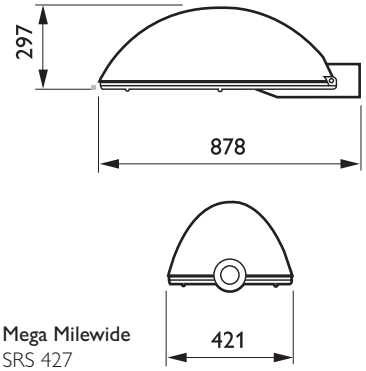

Mega Milewide
SRS 427

Fotometria:

Luminária: SRS419 CC P1
Lâmpada: 1 x CPO-TW60W / 728
Fluxo Luminoso: 1 x 6800 lm
L.O.R. :

Diagrama Polar

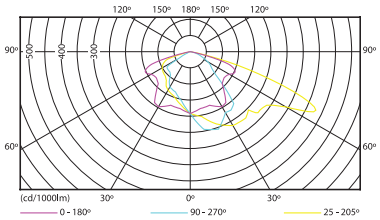

Luminária: SRS419 CC P3
Lâmpada: 1 x CPO-TW60W / 728
Fluxo Luminoso: 1 x 6800 lm
L.O.R. :

Diagrama Polar

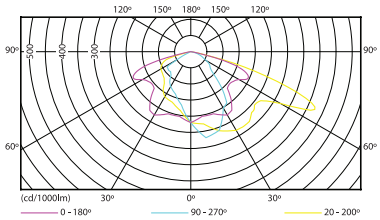

Luminária: SRS421 CR P1
Lâmpada: 1 x CPO-TW140W / 728
Fluxo Luminoso: 1 x 16500 lm
L.O.R. :

Diagrama Polar

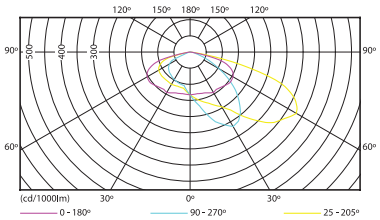

Luminária: SRS421 CR P3
Lâmpada: 1 x CPO-TW140W / 728
Fluxo Luminoso: 1 x 16500 lm
L.O.R. :

Diagrama Polar

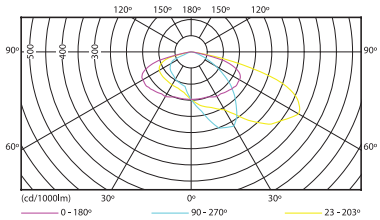

Obs.: Outras fotometrias disponíveis no CD.