Embelezamento Urbano

iColor Accent Powercore®

O iColor Accent Powercore® é uma luminária linear para gerar efeitos dinâmicos e coloridos. Com a tecnologia Chromasic, o controle de cor pode ser feito a cada 3 cm, permitindo a criação de displays de vídeo de baixa resolução para ambientes internos e externos.
Devido aos conectores de encaixe rápido, a instalação torna-se muito fácil e elegante, seu acabamento é resistente a intempéries e possui índice de proteção adequado para utilizá-lo em locais externos.

Aplicação:

São ideais para serem utilizados em:

- Fachadas;
- Iluminação dinâmica de exteriores;
- Letreiros;
- Iluminação de vista direta.

Informações do Produto:

Comprimentos:	60cm, 120cm e 240cm
LEDs:	624 LEDs por metro
Fluxo Luminoso:	450lm por metro
Eficácia:	6,85 lm/W
Facho:	253°
Corpo:	Alumínio injetado e Plástico
Lentes:	Policarbonato
Proteção:	IP66
Controle:	DMX (Via Data Enabler)
Alimentação:	100 – 240 VAC, 50 – 60 Hz
Potência:	32,8W por metro
Temperatura:	-20°C a 50°C
Vida útil:	50.000 h L70% @ 25°

Detalhes do Produto:

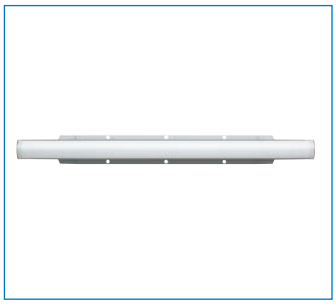

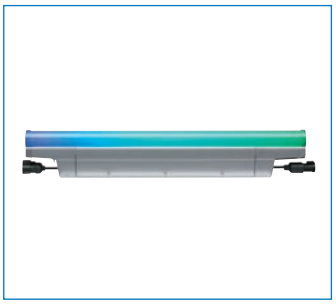

Dimensões em mm:

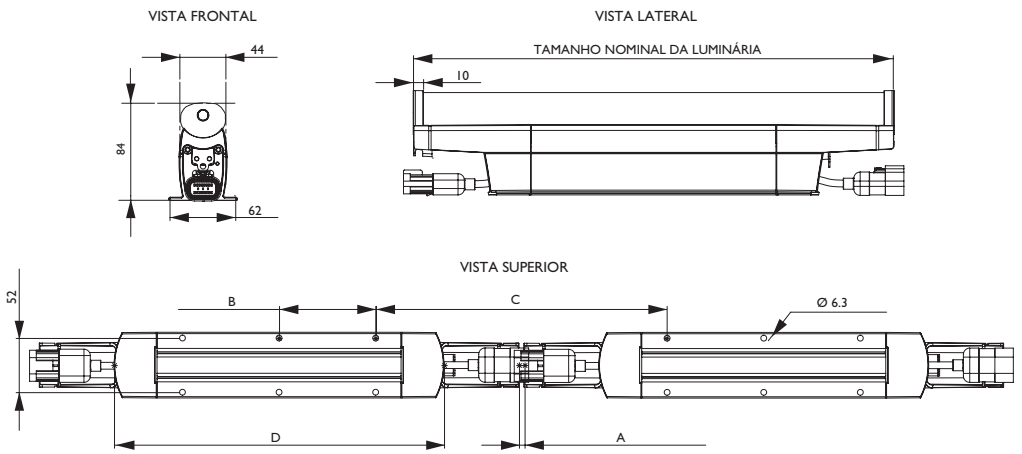

TAMANHO DA LUMINÁRIA (m)	A (cm)	B (cm)	C (cm)	D (cm)	Nº de Locais de Abertura por Luminária	Peso (kg)
0.60	0.64	12.40	37.16	46.69	6	2
1.21	0.97	20.47	40.97	107.65	10	4.2
2.43	1.27	30.63	61.29	229.57	14	8.2

Fotometria:

Luminária: iColorAccent PC 120CM
Lâmpada: 1 x 760LED
Fluxo Luminoso: 1 x 274 lm
L.O.R. : 1.00

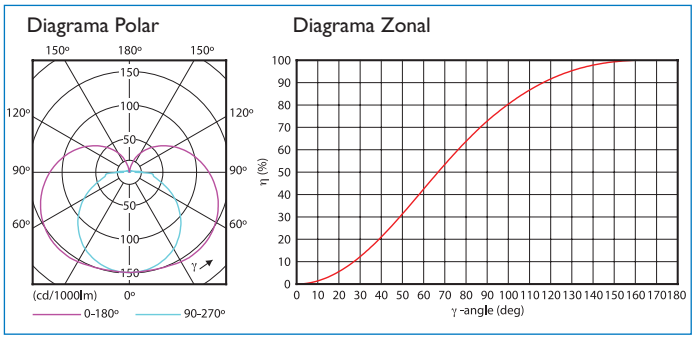

Dados Técnicos:

Código Comercial 12Nc	Descrição	Detalhes
910503701019	BCP494 380xLED-LP/RGB 100-240V	Luminária Linear, Controle Interno de cor, 60 cm, IP66
910503701020	BCP494 760xLED-LP/RGB 100-240V	Luminária Linear, Controle Interno de cor, 120 cm, IP66
910503701021	BCP494 1520xLED-LP/RGB 100-240V	Luminária Linear, Controle Interno de cor, 240 cm, IP66
910503700088	ZCP494 C3050FL	Cabo para Interligação 3 metros para iColor Accent
910503700086	ZCP494 C15250FL	Cabo para Alimentação de 15 metros para iColor Accent
910503700065	ZCX400 100-240V EO DATA ENABLER	Interface para integração dos Sinais de Alimentação e Controle para luminárias iColor Accent Powercore