Embelezamento Urbano

iColor Flex SLX

O iColor Flex SLX é a solução com maior potência e fluxo luminoso para criar linhas contínuas ou discretas de luz, é ideal para a utilização em grandes instalações, permitindo customizar a iluminação, pois qualquer ponto pode ter qualquer cor a qualquer momento.

Os pontos possuem dois espaçamentos padrões (10cm ou 30cm), com um comprimento total de 5 ou 15 metros respectivamente.

Com a tecnologia Chromasic cada um dos pontos podem ser endereçados individualmente, possibilitando criar efeitos dinâmicos incríveis de animação com textos e figuras ampliando ainda mais aplicação deste produto.

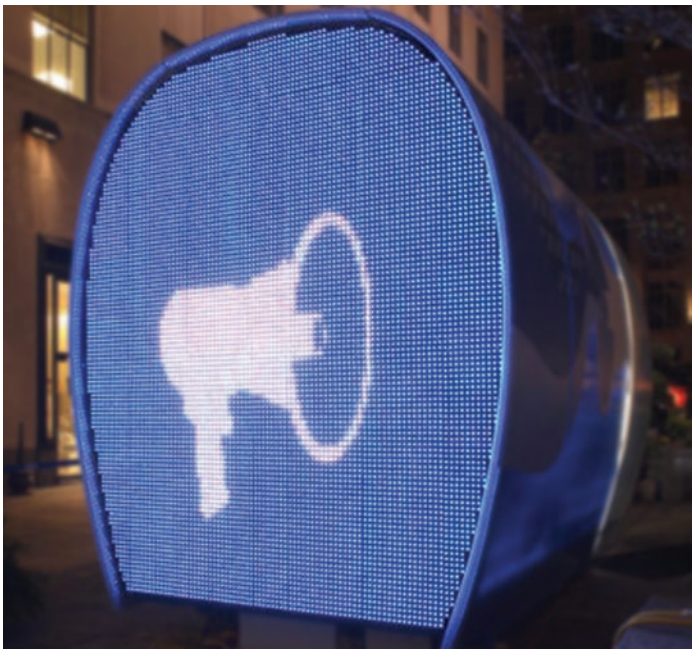

Aplicação:

São ideais para serem utilizados em:

- Fachadas;
- Letreiros;
- Iluminação dinâmica de exteriores;
- Displays.

Informações do Produto:

LEDs:	String com 50 Pontos RGB
Interface:	PDS60CA12V ou SPDS480CA12V
Facho:	120°
Espaçamento:	10cm ou 30cm
Tamanho:	5 ou 15 metros
Corpo:	Plastico rígido
Lentes:	Translúcida ou Clara
Proteção:	IP66
Alimentação:	12VDC (Via PP560/480)
Potência:	50W
Temperatura:	-20°C a 50°C
Vida útil:	50.000 h L25% @ 50°C

Detalhes do Produto:

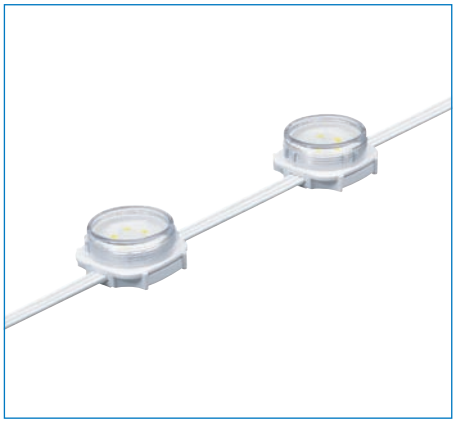

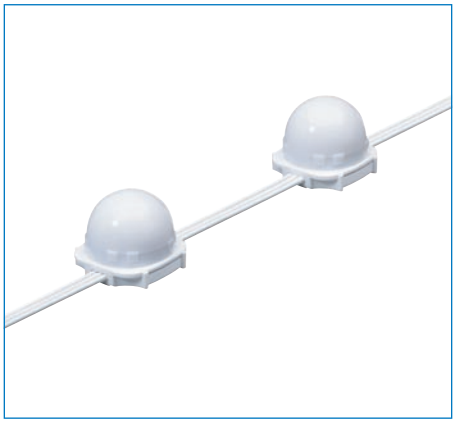

Dimensões em mm:

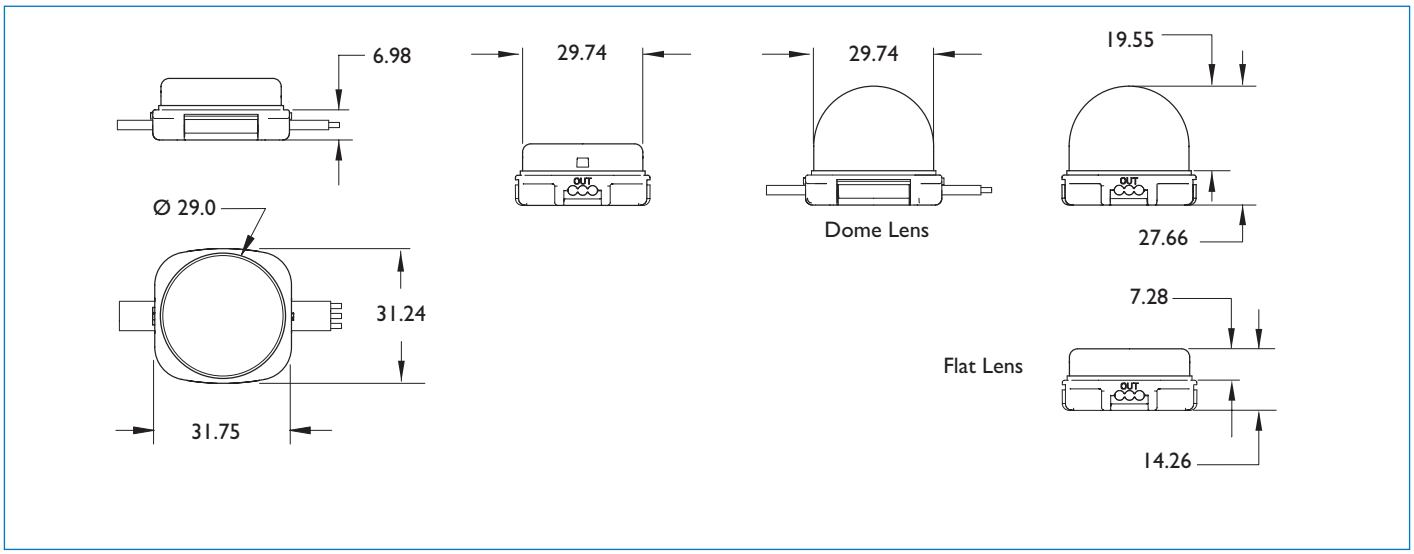

Dados Técnicos:

Código Comercial 12Nc	Descrição	Detalhes
910503700038	BGC491 50xLED-MD/RGB 12V 115 TSDM12 WH	String com 50 Pontos, Espaçamento 30cm, RGB, 50W, IP66, Alimentação via PDS12V, Corpo Branco, Lente Translúcida Oval
910503700043	BGC491 50xLED-MD/RGB 12V 115 CLFT12 BK	String com 50 Pontos, Espaçamento 30cm, RGB, 50W, IP66, Alimentação via PDS12V, Corpo Preto, Lente Clara Plana
910503700042	BGC491 50xLED-MD/RGB 12V 115 TSDM12 BK	String com 50 Pontos, Espaçamento 30cm, RGB, 50W, IP66, Alimentação via PDS12V, Corpo Preto, Lente Translúcida Oval
910503700039	BGC491 50xLED-MD/RGB 12V 115 CLFT12 WH	String com 50 Pontos, Espaçamento 30cm, RGB, 50W, IP66, Alimentação via PDS12V, Corpo Branco, Lente Clara Plana
910503700036	BGC491 50xLED-MD/RGB 12V 115 TSDM4 WH	String com 50 Pontos, Espaçamento 10cm, RGB, 50W, IP66, Alimentação via PDS12V, Corpo Branco, Lente Translúcida Oval
910503700040	BGC491 50xLED-MD/RGB 12V 115 TSDM4 BK	String com 50 Pontos, Espaçamento 10cm, RGB, 50W, IP66, Alimentação via PDS12V, Corpo Preto, Lente Translúcida Oval
910503700041	BGC491 50xLED-MD/RGB 12V 115 CLFT4 BK	String com 50 Pontos, Espaçamento 10cm, RGB, 50W, IP66, Alimentação via PDS12V, Corpo Preto, Lente Clara Plana
910503700037	BGC491 50xLED-MD/RGB 12V 115 CLFT4 WH	String com 50 Pontos, Espaçamento 10cm, RGB, 50W, IP66, Alimentação via PDS12V, Corpo Branco, Lente Clara Plana
910503700044	ZGC491 RA WH	Trilho para fixação (120cm) FLEXSLX, Corpo Branco
910503700045	ZGC491 RA BK	Trilho para fixação (120cm) FLEXSLX, Corpo Preto
910503700046	ZGC491 NH WH (50PCS)	Suporte Individual para fixação (50pçs) FLEXSLX, Corpo Branco
910503700047	ZGC491 NH BK (50PCS)	Suporte Individual para fixação (50pçs) FLEXSLX, Corpo Preto
910503700053	ZGC491 SPA-12 BK (50PCS)	Acessório para Trilho de fixação (50 pçs) FLEXSLX, Corpo Preto
910503700049	ZGC491 SPA-12 (50PCS)	Acessório para Trilho de fixação (50pçs) FLEXSLX, Corpo Branco
910503700105	ZCX400 PDS-60CA 12V DMX/ ETHER	Fonte de Alimentação 60W / 12V para produtos Chromasic DMX/Ethernet (Alimenta 1 String de iColor FLEX SLX)
910503700108	ZCX400 SPDS-480CA 12V-480W 8PORTS	Fonte de Alimentação 480W / 12V para produtos Chromasic (Alimenta 8 Strings de iColor FLEX SLX)

Para outras versões, favor consultar a Philips